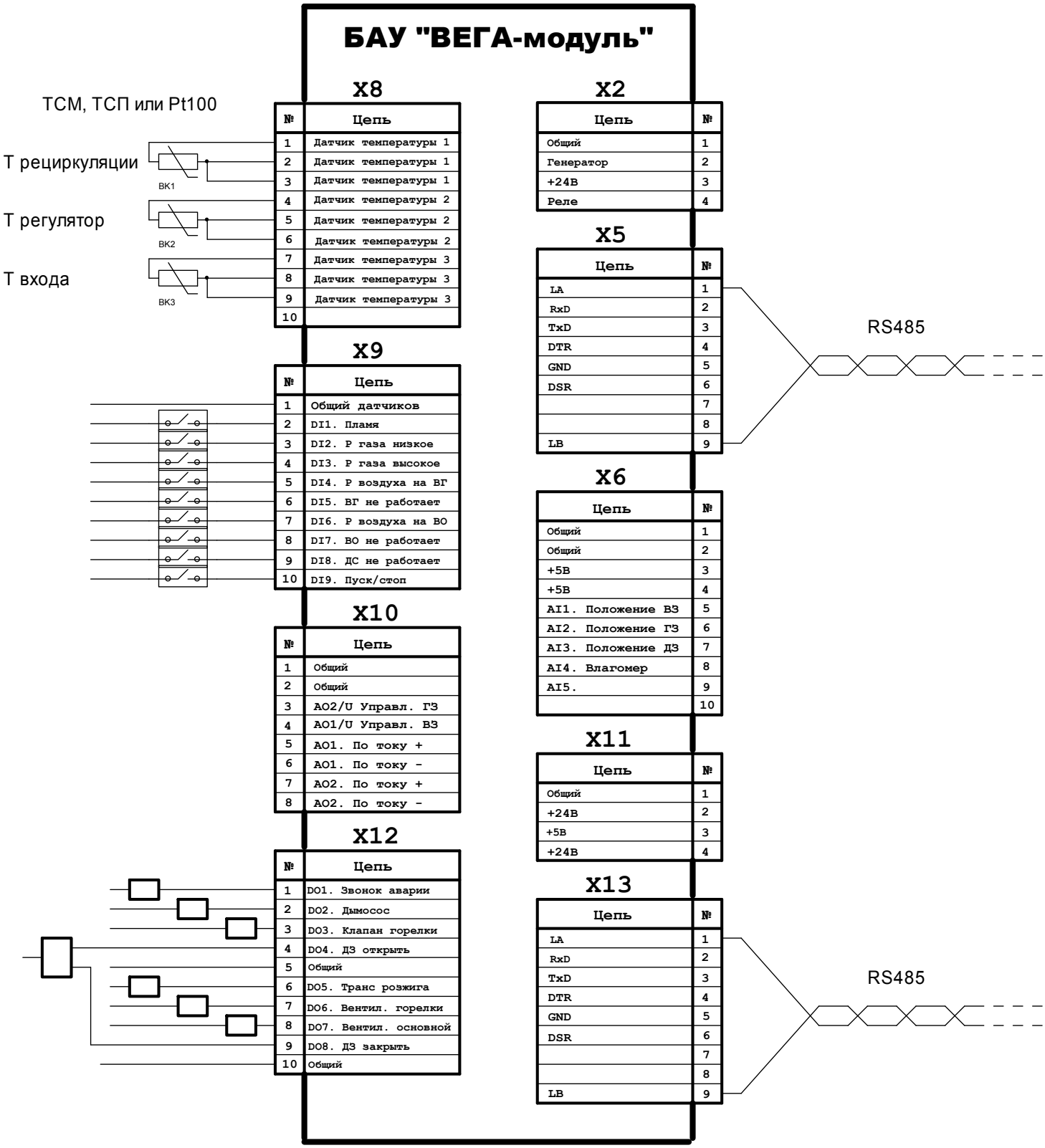Приложение №1. Схема подключения теплогенератора КРОН-4 для ИООО «Тебова-МГП».