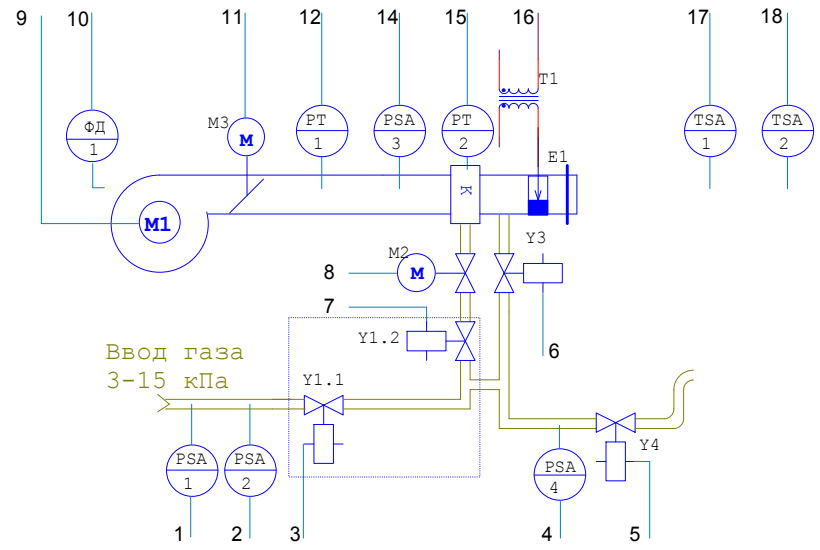

Обозначение	Наименование
M1	Двигатель асинхронный трехфазный ГОСТ183-74 кВт
M2,M3	Привод Gruner
PSA1,2,4	Датчик давления LGW 150
PSA3	Датчик давления LGW 10
Y1	Блок электромагнитных клапанов D-MWD
Y3	Электромагнитный клапан VGP20
Y4	Электромагнитный клапан VAN25
T1	Трансформатор розжига ОС-33
E1	Свеча розжига А17ДВР
TSA1, TSA2	Термопреобразователь сопротивления ТСП/ТСМ 1-3 100
ФД1	Фотодатчик УФД
PT1,PT2	Датчик давления ДДА2 (или аналог)

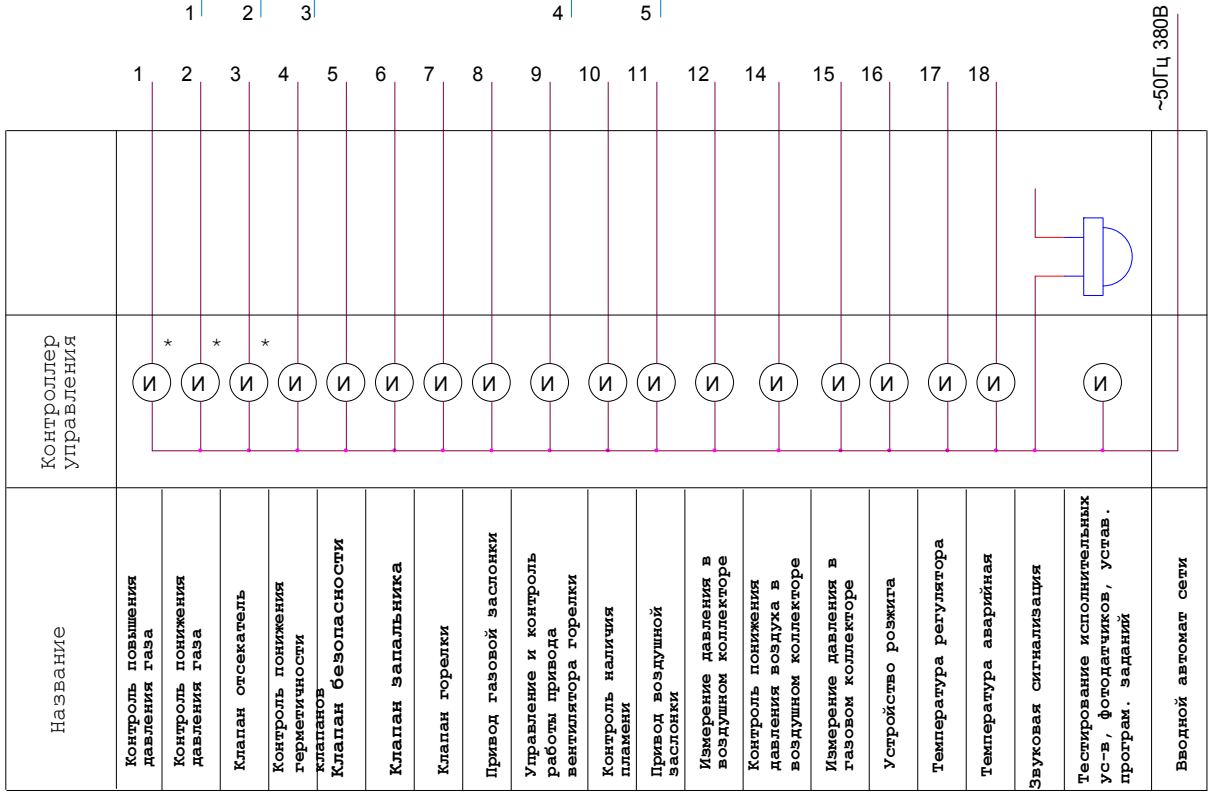

1. Датчик PSA4, клапана Y3 и Y4 используются в горелках мощностью выше 2МВт.

Изм.	Лист	№ докум.	Подпись	Дата	Газовая горелка КП	Литера	Масса	Масштаб
Разраб.		Коробко			Схема электрическая функциональная	Лист	Листов 1	
Проверил		Кононенко						
Н. контр						ИЦ"Промгазаппарат" ООО "ЭЛАС"		
Т. контр		Гребенюк						
Утвердил		Воеводкин						